P102

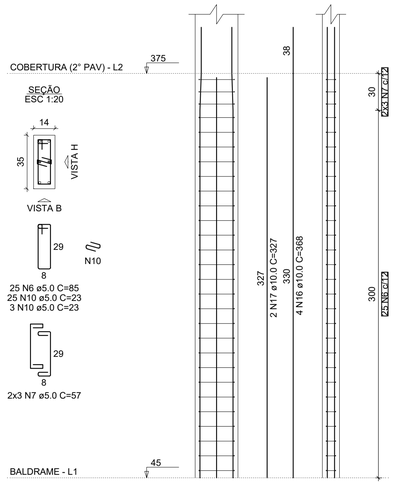

P110

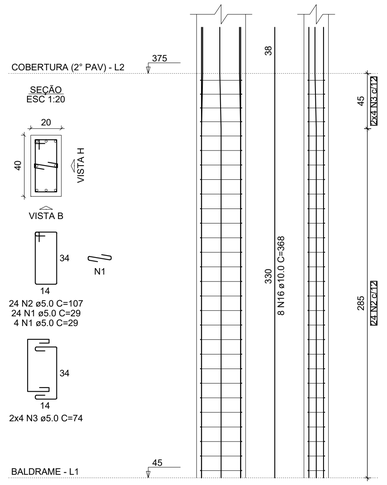

P111

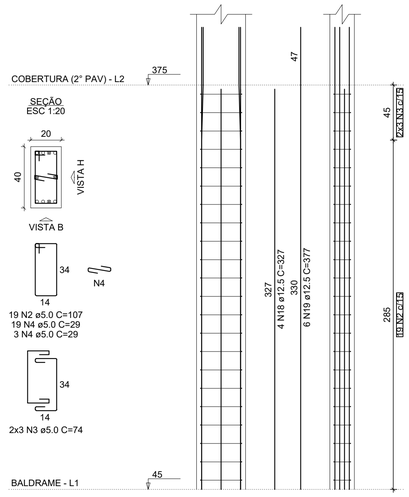

P112

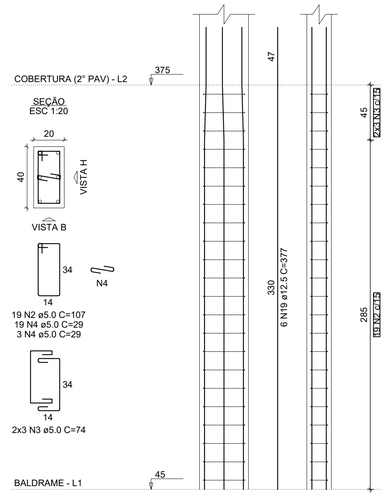

P117

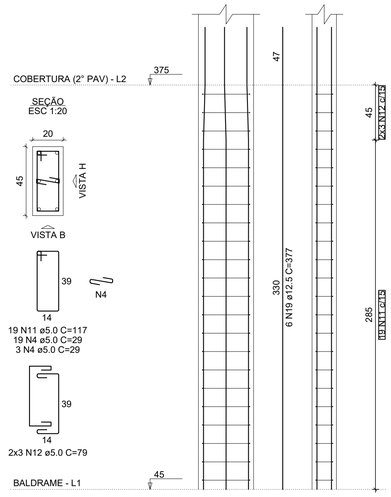

P118

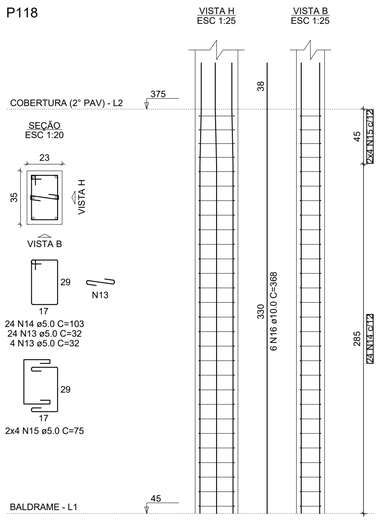

P50=P54=P56=P66=P69=P74=P80

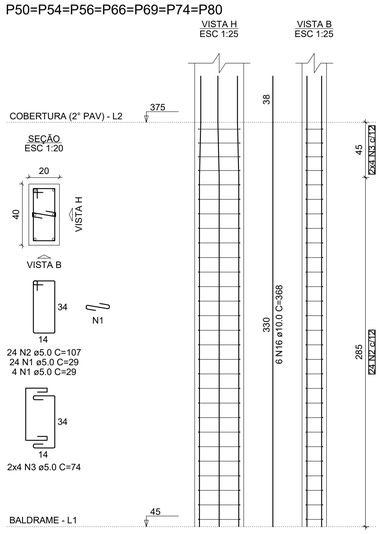

P51=P55=P58=P60=P78=P84=P86= =P90=P91=P103=P106=P109= =P114

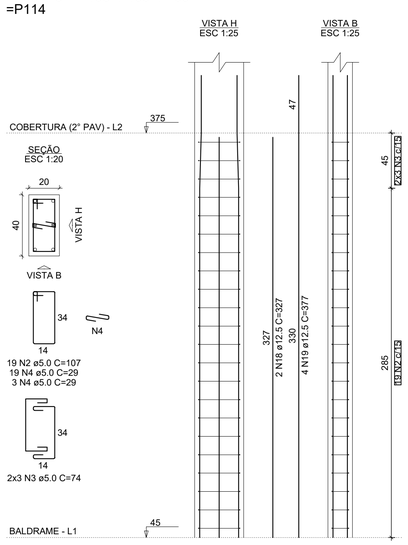

P52

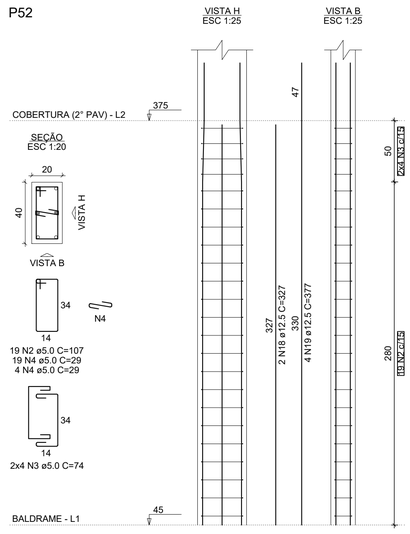

P53=P62=P72=P82

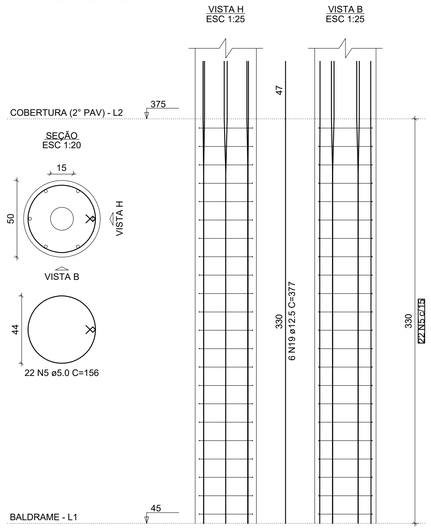

P57=P67=P77=P101

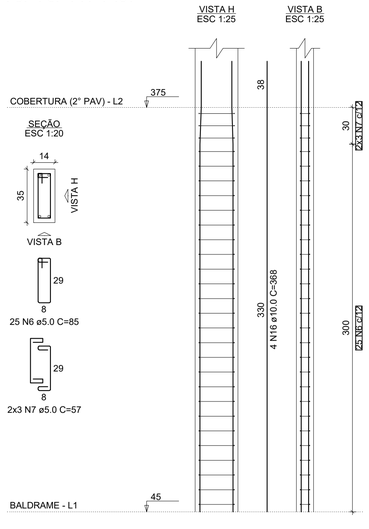

P59=P68=P70=P76=P85=P88= =P89=P105=P113=P115=P116

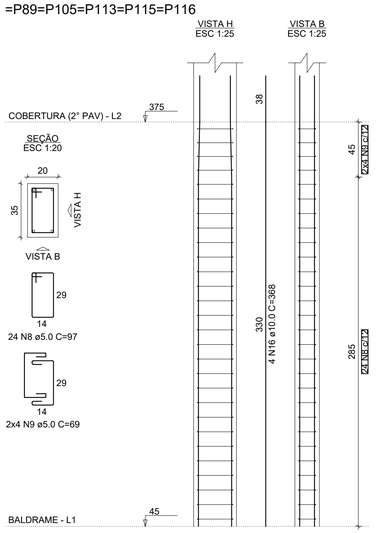

RELAÇÃO DO AÇO

7xP50	13xP51	P52
4xP53	4xP57	11xP59
P102	P110	P111
P112	P117	P118

AÇO	N	DIAM (mm)	QUANT	C.UNIT (cm)	C.TOTAL (cm)
CA60	1	5.0	224	29	6496
	2	5.0	496	107	53072
	3	5.0	162	74	11988
	4	5.0	375	29	10875
	5	5.0	88	156	13728
	6	5.0	125	85	10625
	7	5.0	30	57	1710
	8	5.0	264	97	25608
	9	5.0	88	69	6072
	10	5.0	28	23	644
	11	5.0	19	117	2223
	12	5.0	6	79	474
	13	5.0	28	32	896
	14	5.0	24	103	2472
	15	5.0	8	75	600
CA50	16	10.0	120	368	44160
	17	10.0	2	327	654
	18	12.5	32	327	10464
	19	12.5	98	377	36946

RESUMO DO AÇO

AÇO	DIAM (mm)	C.TOTAL (m)	PESO + 10% (kg)
CA50	10.0	448.1	303.9
	12.5	474.1	502.4
CA60	5.0	1474.8	250.1

PESO TOTAL (kg)	
CA50	806.3
CA60	250.1

Volume de concreto (C-25) = 12.58 m³
Área de forma = 185.91 m²

Obs:
01 - Todo espaçamento entre barras deverá ser respeitado;
02 - Cobrimento mínimo para fundações = 3cm / Cobrimento mínimo para demais elementos = 2,5cm;
03 - Todos os elementos de concreto deverão ser adensados de forma mecânizada (mangote), não é admitido adensamento manual;
04 - Prazos para desforma-> Pilares e faces laterais de vigas: 3 dias;
Face inferior de vigas: 14 dias;
Lajes: 21 dias;
Vigas com vãos superiores a 7m: 28 dias;
05 - Em vigas e lajes o processo de desforma deverá ocorrer do centro para as extremidades;
06 - Todas as lajes deverão receber uma armadura de distribuição (para combater fissuração superficial) com espaçamento de 25x25, aço 5.0mm;
07 - Toda laje deverá receber cura hidráulica por no mínimo 07 dias;

Aprovações

REALIZE
ARQUITETURA E ENGENHARIA

Contato
48 35270090
realize_eng@hotmail.com
realize_arq@hotmail.com

Responsável Técnico
Rafael Nuernberg
CREA - SC 129.640-7
Suéllen M. Costa Palmas
CAU - SC: A69267-0
EMPRESA = CREA - SC 136340-7

Projeto Educacional

Endereço : Rua Antônio Manoel Rocha, Espigão Grande - Maracajá / SC

Projeto Estrutural - Bloco Sul

Pilares;

Realize Arquitetura e Engenharia
CREA-SC 136.340-4

Prefeitura Municipal de Maracajá
CNPJ nº 82.915.026/0001-24

Escala	Data	ÁREA	Prancha
Indicada	10 . 11 . 2021	513,76m²	11/19